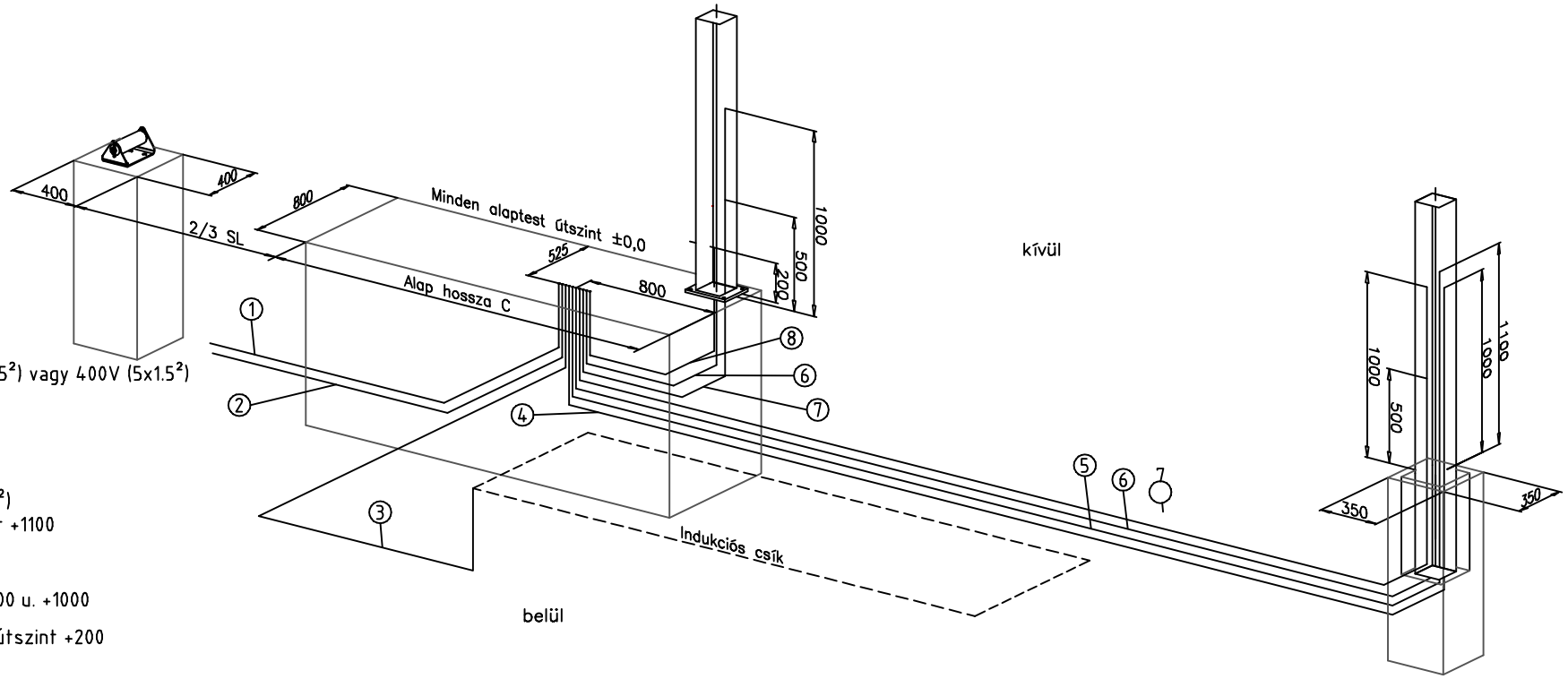

① Hálózati tápfeszültség 230V (3x1.5²) vagy 400V (5x1.5²)

② Porta nyomógomb (6x0.75²)

③ Indukcióscsík csövezeték Φ20mm

④ Mágneskártya leolvasó, Számkódoló útszint +1000 (4x0.75²)

⑤ Kulcsos kapcsoló (4x0.75²) útszint +1100

⑥ Villogó lámpa (3x1.5²)

⑦ Fénysorompó (4x0.75²) útszint +500 u. +1000

⑧ Biztonsági érzékelö léc (4x0.75²) útszint +200

Tolókapu – Adatlap			
SL	C	F	FE 82
3000	1300	2900	nem
3500	1500	3400	nem
4000	1700	3900	nem
4500	1800	4400	nem
5000	2000	4900	nem
5500	2200	5400	nem
6000	2300	5900	nem
6500	2600	6400	igen
7000	2700	6900	igen
7500	2900	7400	igen
8000	3000	7900	igen
8500	3200	8400	igen
9000	3400	8900	igen
9500	3500	9400	igen
10000	3600	9900	igen
10500	3800	10400	igen
11000	4200	10900	igen
11500	4500	11400	igen
12000	4800	11900	igen
12500	4900	12400	igen
13000	5000	12900	igen
13500	5200	13400	igen
14000	5400	13900	igen

Köztes méretek kérésre.

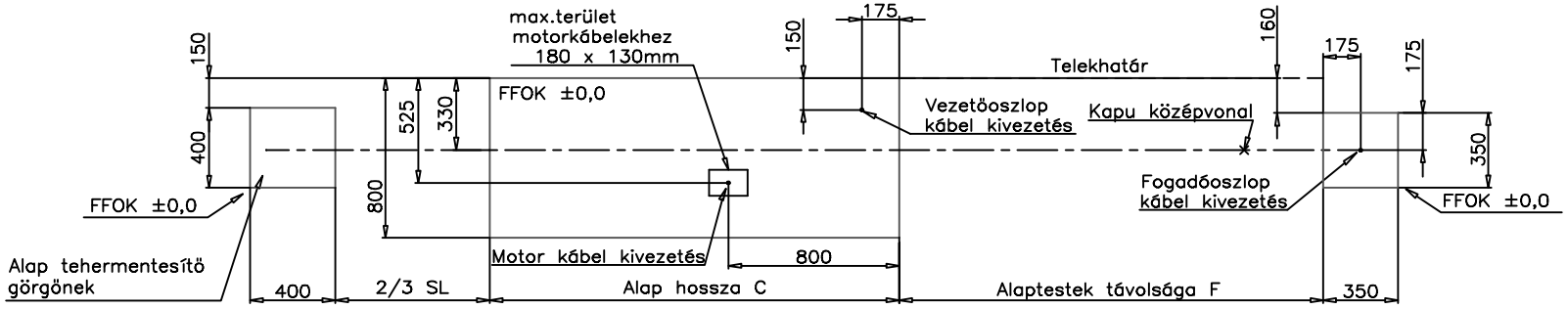

Minden betonlap fagyhatárig, de minimum 800 mm mélyre helyezendö!

Kábelezés minimális mélysége 300 mm!

Betonminöség C16–16KK (B300)

Sollte diese Zeichnung widerrechtlich an Dritte weitergegeben werden, behält sich LIBERO das Recht vor, gerichtliche Schritte zu unternehmen, sowie die angefallenen Planungskosten zu branchenüblichen Sätzen in Rechnung zu stellen.

LIBERO TORBAU
ERDETSCHNIG GmbH
Tel.+43 0463 318461-0
A-9020 KLAGENFURT

System patentrechtlich, Design urheberrechtlich geschützt! Nachbau verboten! Alle Rechte bei LIBERO Torbau Erdetschnig GmbH, Klagenfurt, Austria. Technische Änderungen vorbehalten!

	Datum	Name
Bearbeitet		
Geprüft		
Änderung		

Zeichnungsname

Torart: Schiebetor

Werkstoff: Alu u. Stahl

Oberfläche:

Projekt: Tolókapu – balos Standart

Benennung: Alap– és kábelterv