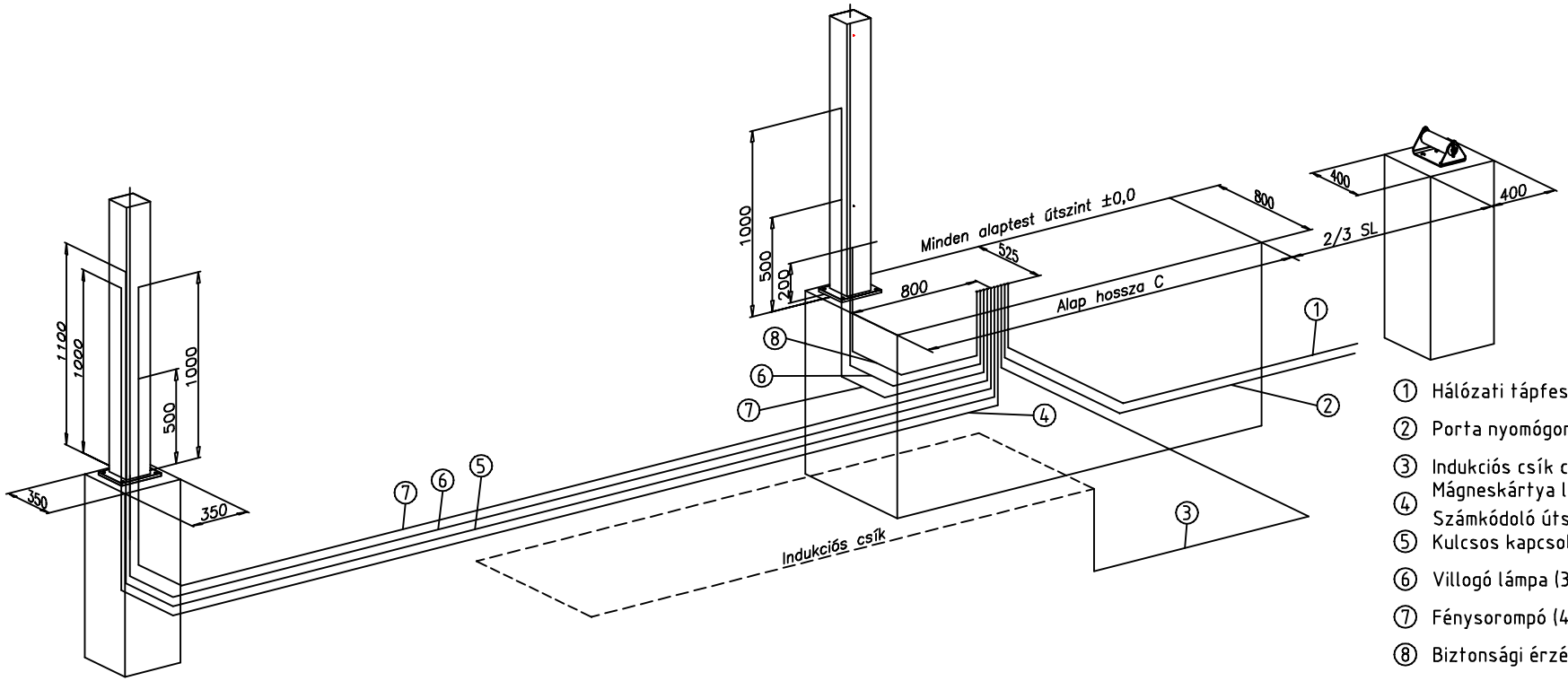

① Hálózati tápfeszültség 230V (3x1.5²) vagy 400V (5x1.5²)

② Porta nyomógomb (6x0.75²)

③ Indukciós csík csövezeték Φ20mm

④ Mágneskártya leolvasó, Számkódoló útszint +1000 (4x0.75²)

⑤ Kulcsos kapcsoló (4x0.75²) útszint +1100

⑥ Villogó lámpa (3x1.5²)

⑦ Fénysorompó (4x0.75²) útszint+500 u. +1000

⑧ Biztonsági érzékelö léc (4x0.75²) útszint +200

Tolókapu – Adatlap			
SL	C	F	FE 82
3000	1300	2800	nem
3500	1500	3300	nem
4000	1700	3800	nem
4500	1800	4300	nem
5000	2000	4800	nem
5500	2200	5300	nem
6000	2300	5800	nem
6500	2600	6300	igen
7000	2700	6800	igen
7500	2900	7300	igen
8000	3000	7800	igen
8500	3200	8300	igen
9000	3400	8800	igen
9500	3500	9300	igen
10000	3600	9800	igen
10500	3800	10300	igen
11000	4200	10800	igen
11500	4500	11300	igen
12000	4800	11800	igen
12500	4900	12300	igen
13000	5000	12800	igen
13500	5200	13300	igen
14000	5400	13800	igen

Köztes méretek kérésre.

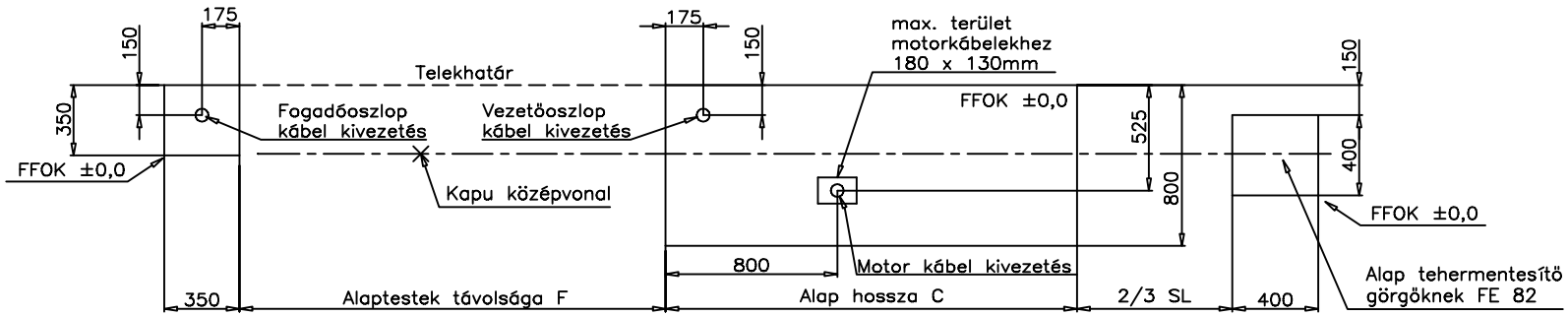

Minden betonlap fagyhatárig, de minimum 800 mm mélyre helyezendö!

Kábelezés minimális mélysége 300 mm!

Betonminöség C16–16KK (B300)

Sollte diese Zeichnung widerrechtlich an Dritte weitergegeben werden, behält sich LIBERO das Recht vor, gerichtliche Schritte zu unternehmen, sowie die angefallenen Planungskosten zu branchenüblichen Sätzen in Rechnung zu stellen.

LIBERO TORBAU
ERDETSCHNIG GmbH
Tel.+43 463 318461-0
A-9020 KLAGENFURT

	Datum	Name
Bearbeitet	06.03.01	Ing.M.K.
Geprüft		
Änderung	25.04.03	AE

Zeichnungsname 01L009.dwg

System patentrechtlich, Design urheberrechtlich geschützt! Nachbau verboten! Alle Rechte bei LIBERO Torbau Erdetschnig GmbH, Klagenfurt, Austria. Technische Änderungen vorbehalten!

Torart: Schiebetor

Werkstoff: Alu u. Stahl

Oberfläche:

Projekt: Tolókapu – jobbos Kerítés vonalába helyezett fogadó oszloppal

Benennung: Alap– és kábelterv